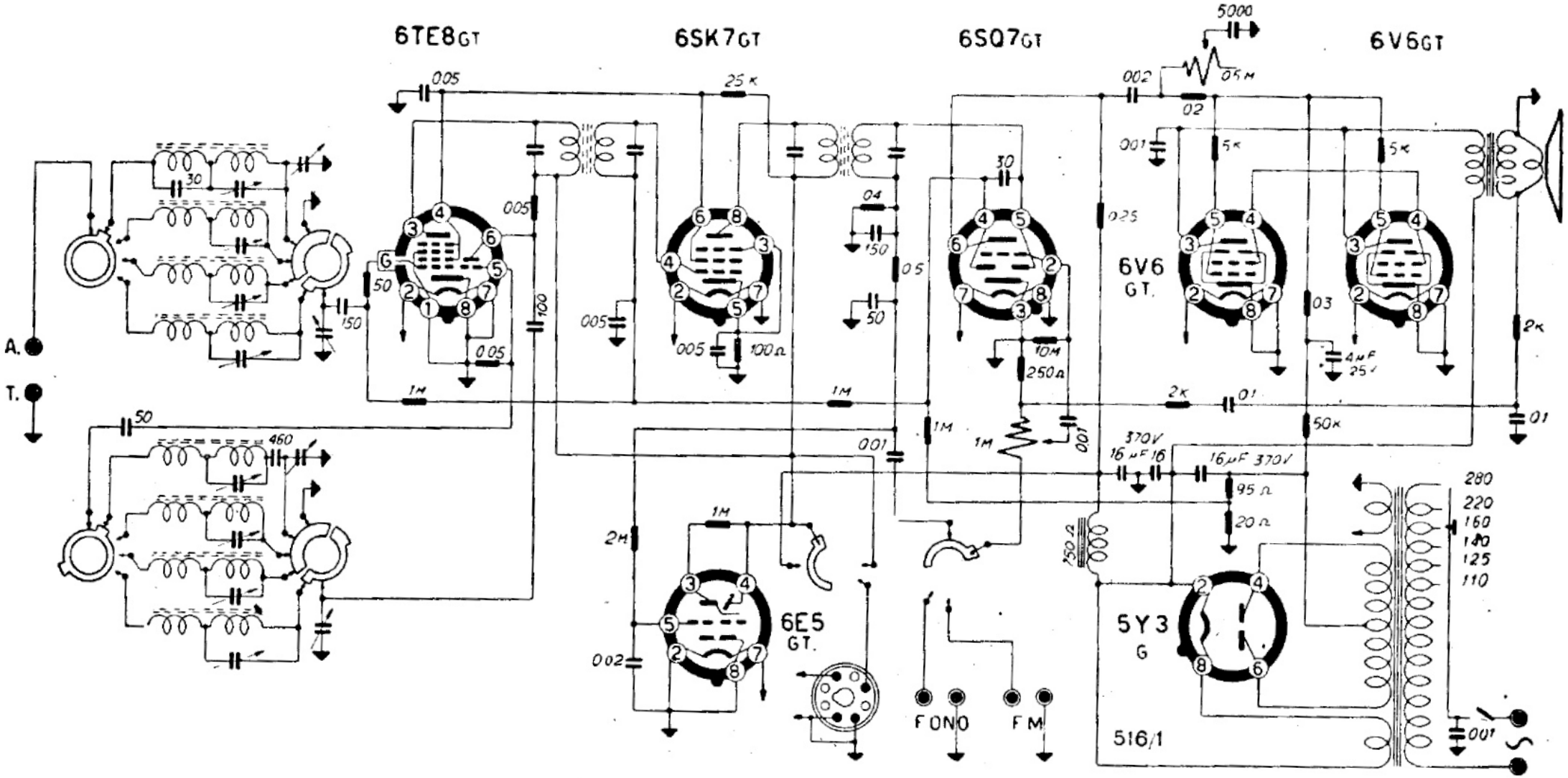

MINERVA RADIO - Mod. 516/1 - Medie e tre gamme onde corte. Media frequenza a 468 kc. Caratterizzato dalle due finali in parallelo.